3-2. K ラダーコントロールリンク Rudder Control Link

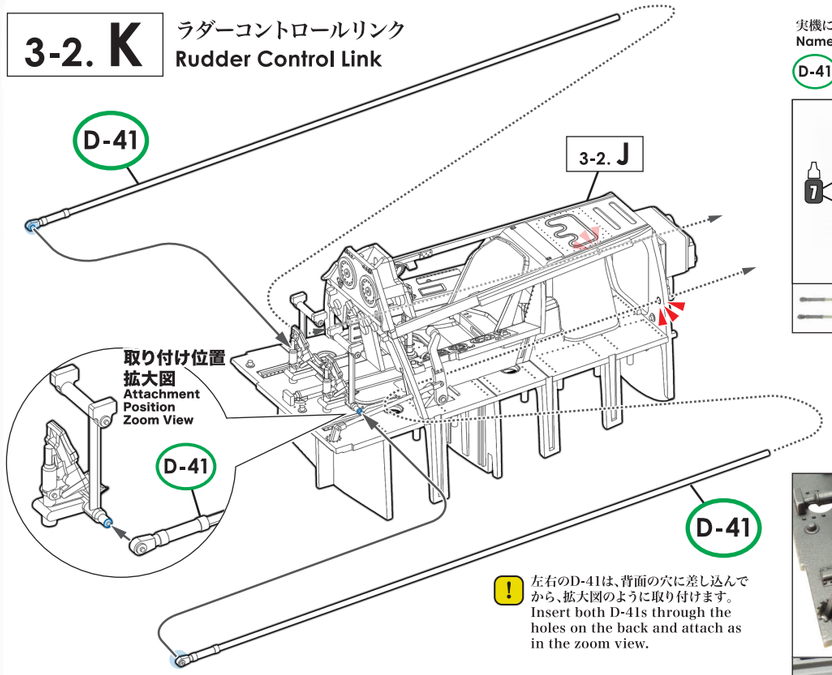

! 左右のD-41は、背面の穴に差し込んでから、拡大図のように取り付けます。
Insert both D-41s through the holes on the back and attach as in the zoom view.

実機におけるパーツ名
Name of the parts implemented in the actual aircraft.
D-41 ラダーコントロールリンク Rudder Control Link

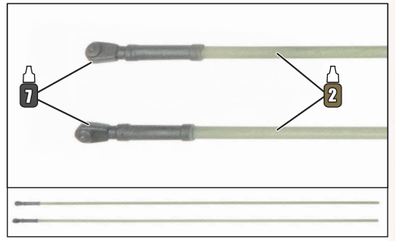

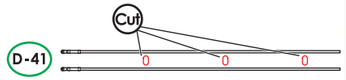

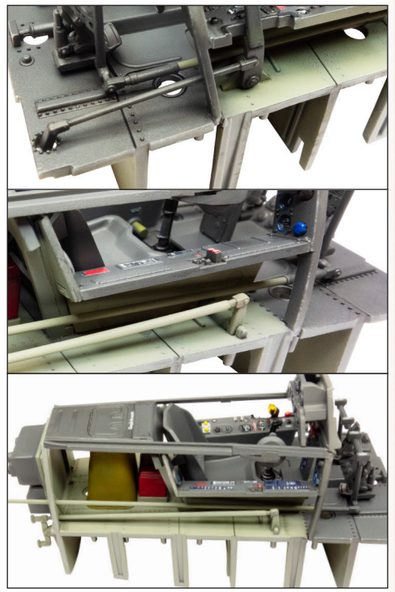

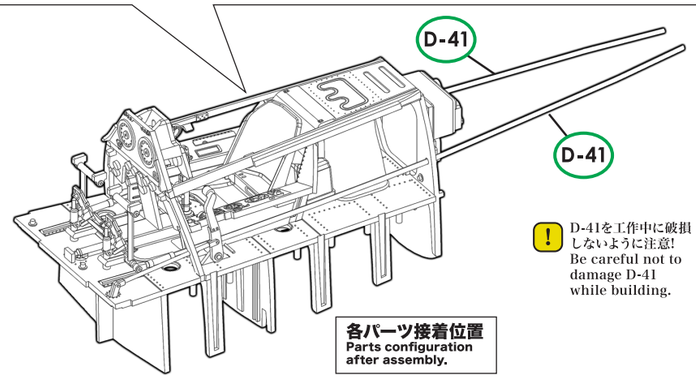

! D-41を工作中に破損しないように注意!
Be careful not to damage D-41 while building.

各パーツ接着位置
Parts configuration after assembly.

3-2. L MG 151 弾倉 MG 151 Ammo Box

実機におけるパーツ名
Name of the parts implemented in the actual aircraft.
B-10 MG 151 弾倉上 MG 151 Ammunition Box Top
B-11 MG 151 弾倉下 MG 151 Ammunition Box Bottom

! ①②の順に取り付ける。
Fit ①② in order.

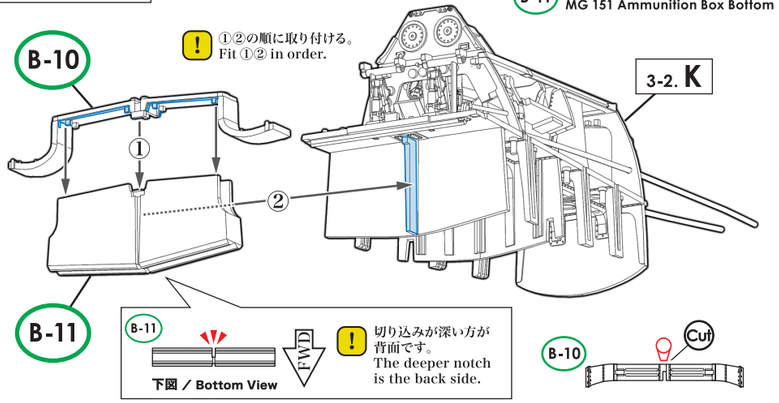

! 切り込みが深い方が背面です。
The deeper notch is the back side.

各パーツ接着位置 Parts configuration after assembly.

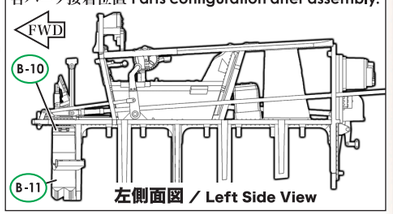

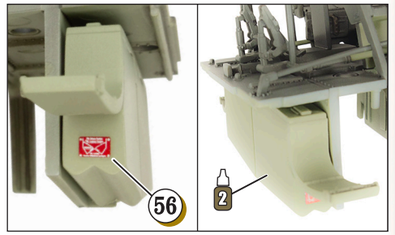

3-2. M 防火壁 Firewall

実機におけるパーツ名
Name of the parts implemented in the actual aircraft.
A-21 防火壁 Firewall
Q-10 MG 17 架台 MG 17 Shelf

準備工作 Preparation

Fw 190 A-4 "White 3" 冬季迷彩／Winter Camouflage
Fw 190 A-4 "White 3" 夏季迷彩／Summer Camouflage

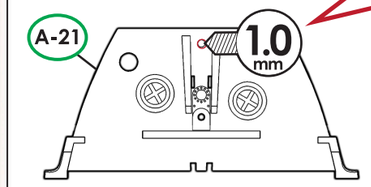

! A-21の裏面より、F-33(48ページ3-4.K参照)の取り付け用の穴を開ける。
Open holes for 1 fitting hole for F-33 (Refer to 3-4.K on Page 48) from the back of A-21 before assembly.

この穴は、48ページ 3-4.K にて参照。
Refer to paragraph 3-4.K on page 48.

Fw 190 A-4 "White 4"
Option
part F-33 Not Attached 付けない
! 穴を開けない。
Don't drill any hole here.

各パーツ接着位置
Parts configuration after assembly.

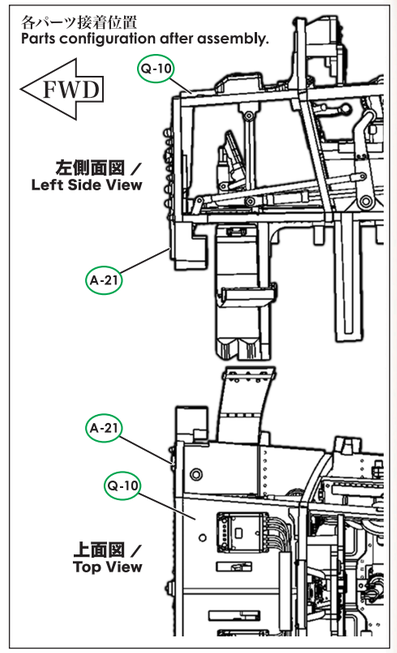

Fw 190 A-4 "White 4"
Option

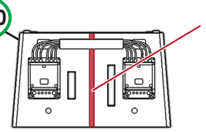

"ホワイト 4"ではF-33(クーリングフラップコントロールロッド)を取り付けないが、Q-10にはF-33につながるモールドがあるので、気になる場合は削り落とす。
On "White 4", you do not attach F-33 (cooling flap control rod), but Q-10 has a molding that connects to F-33. You can remove it if you like.

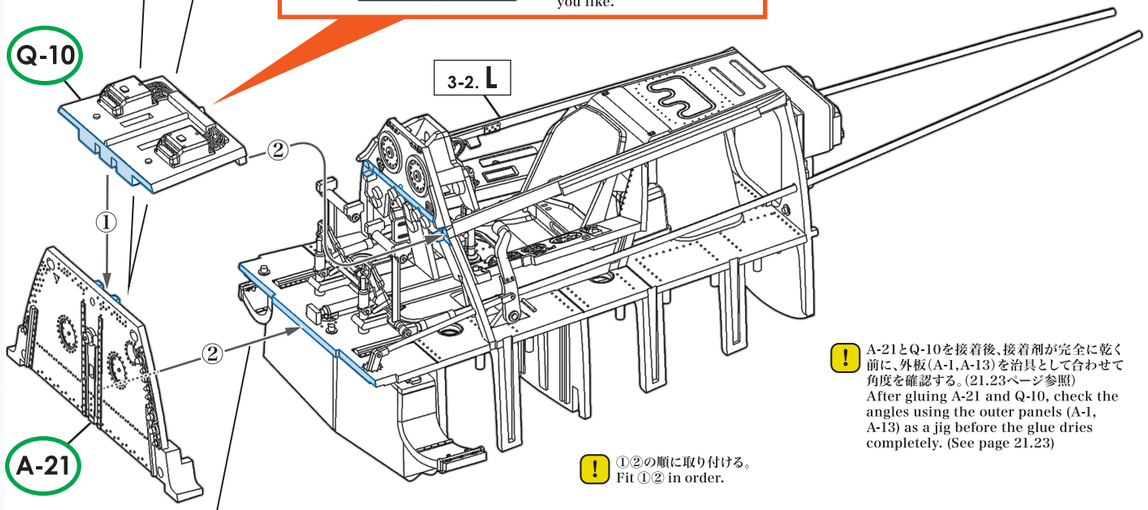

! ①②の順に取り付ける。
Fit ①② in order.

! A-21とQ-10を接着後、接着剤が完全に乾く前に、外板(A-1,A-13)を治具として合わせて角度を確認する。(21.23ページ参照)
After gluing A-21 and Q-10, check the angles using the outer panels (A-1, A-13) as a jig before the glue dries completely. (See page 21.23)

! 取り付け部分の凹凸を、隙間が空いていたり、歪まないように調整してピッタリ合わせて取り付ける。
Adjust the fitting parts carefully so that there is no gap or twist and the parts fit perfectly.
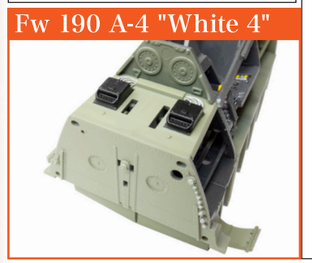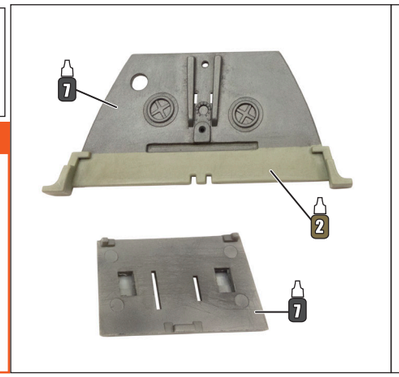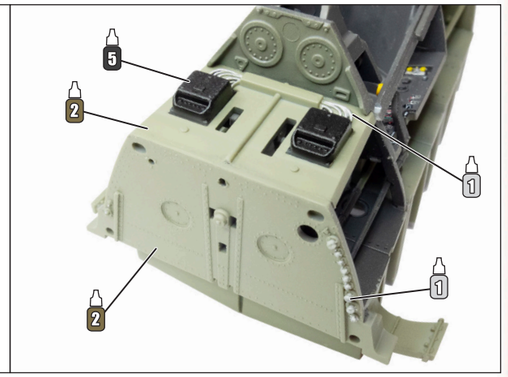
Fw 190 A-4 "White 4"