## 020 ラジエーター シュラウド Radiator Shroud

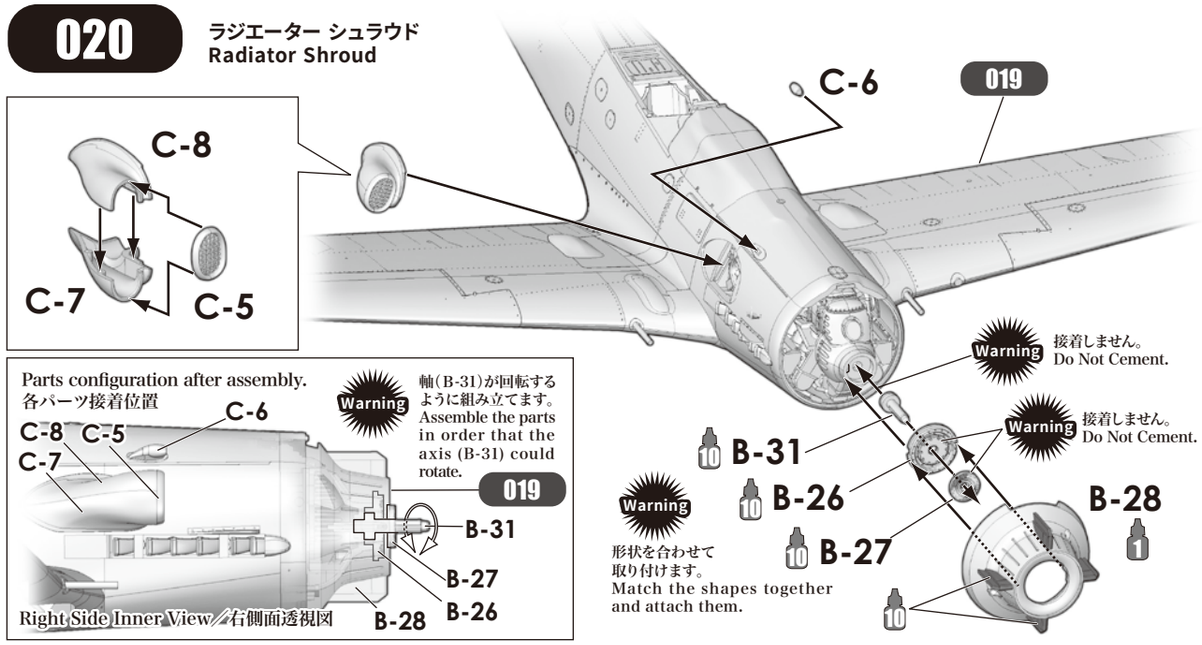


## 021 ラジエーターとカウルフラップとカウリング Radiator, Cowl Flap and Cowling

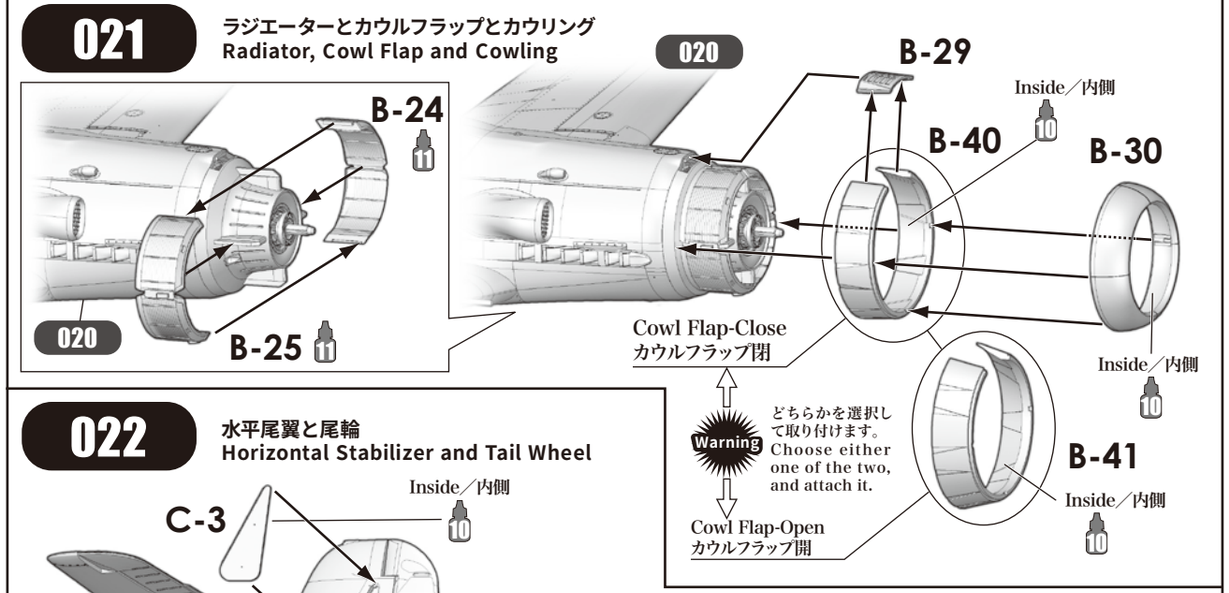


## 022 水平尾翼と尾輪 Horizontal Stabilizer and Tail Wheel

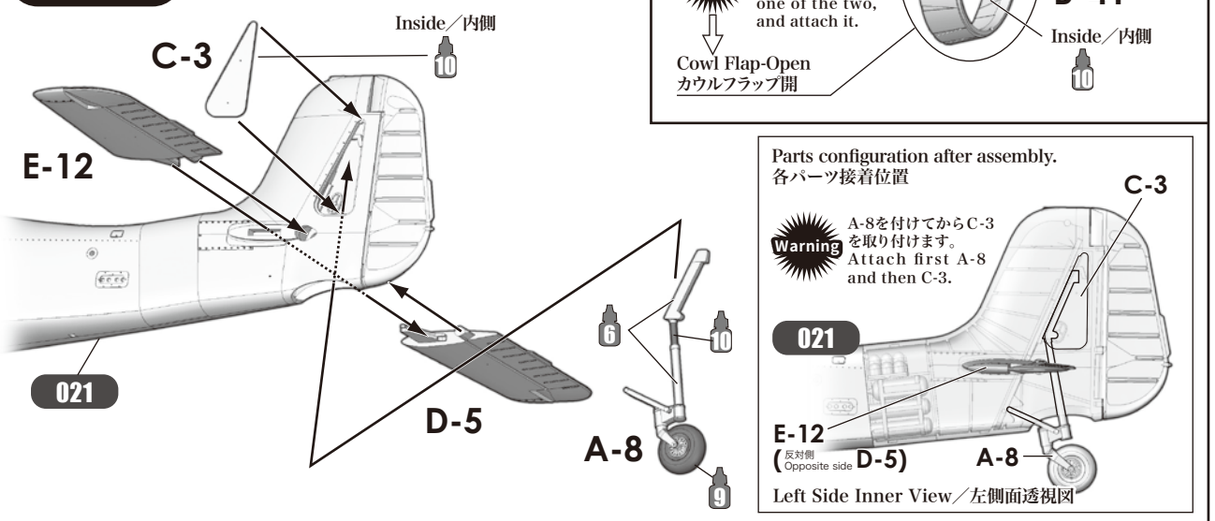






## 023 主脚 Main Landing Gear

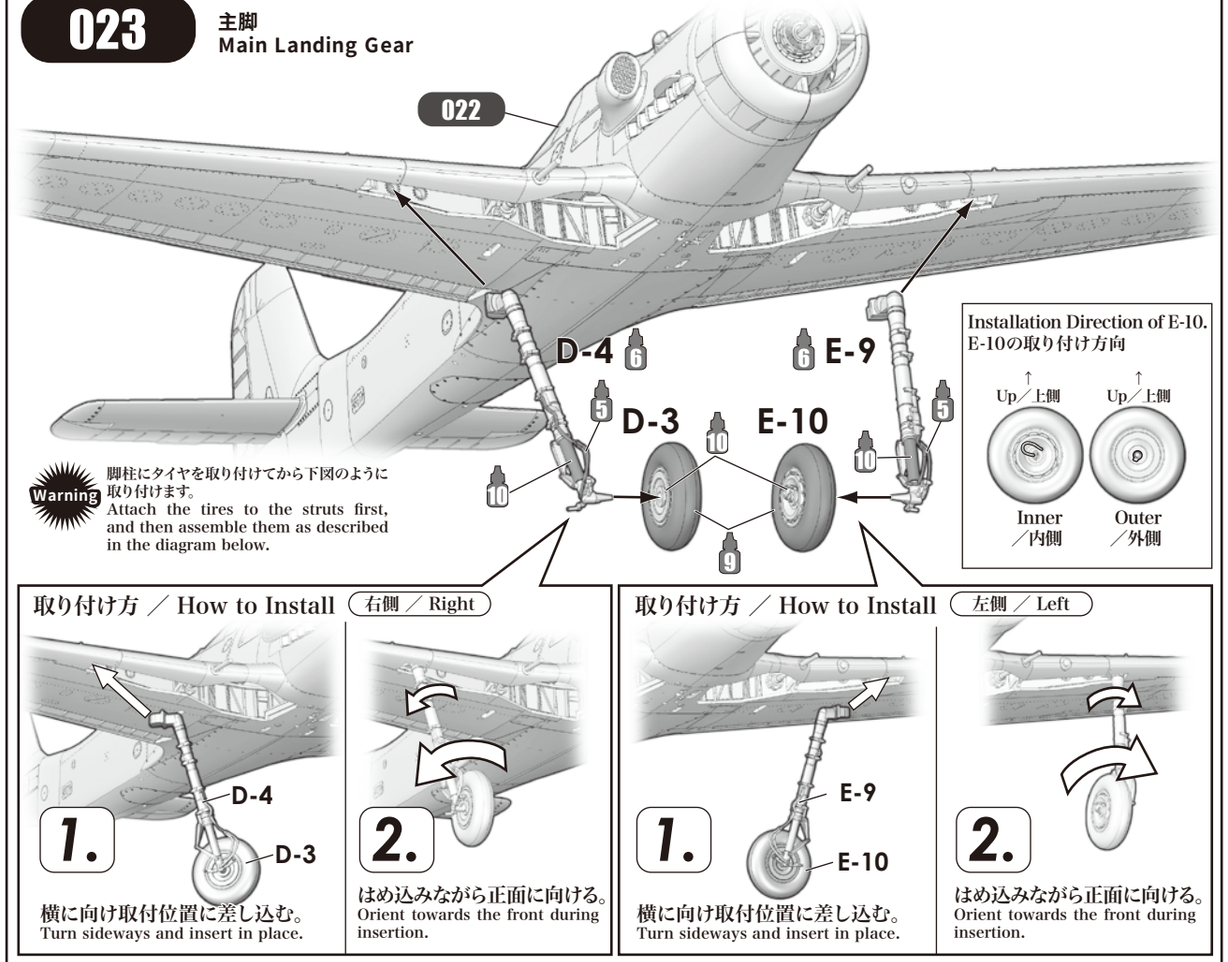

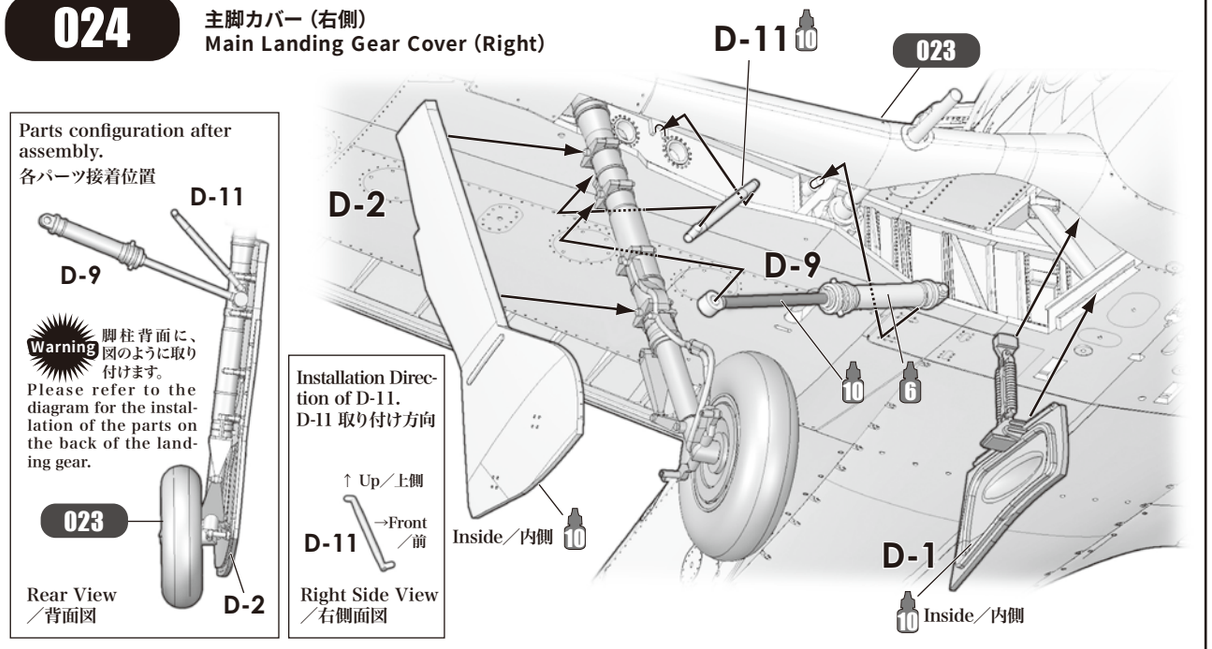
## 024 主脚カバー（右側） Main Landing Gear Cover (Right)